COUCOU, C'EST MOI :
GUMY
NE RESTE PAS COLLÉ !!
gumy.fr
CATALOGUE D'ACCESSOIRES
GUMY®
GUMY®.FR

Consigne pour chewing-gums

01

GUMY®

Kit Gumy

DIMENSIONS
400 x 263 x 550 mm

ANCRAGE
Vis M-8 DIN 912 inoxidable.

STRUCTURE
Polyuréthane-mousse (PU) et Polypropylène (PP)

CONTENANCE
Consigne 3 l.

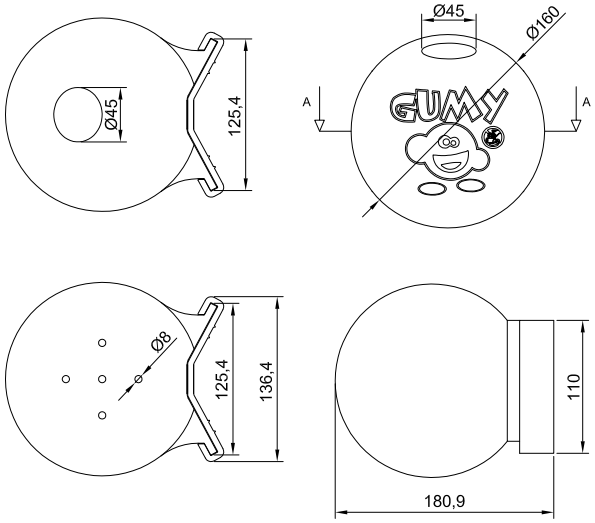

PRÉSENTATION DU KIT

1. “Boule” consigne Gumy.
2. Plaque ludique et de sensibilisation.
3. Base d’ancrage “queue d’aronde”.
4. Vis d’ancrage + vis antivol + clé de segurité.

GUMY®

Kit Gumy + Poste

POSTE
Acier au carbone laqué au four ou acier Inoxidable.

DIMENSIONS
Ø120X1500x4 mm

ANCRAGE
Plaque base circulaire 250x5mm (Vis non inclus)

- **POSTE LAQUÉ**
- **POSTE INOXIDABLE**
- **POSTE ÉCOLOGIQUE**
  (Matières plastiques recyclées)

PRÉSENTATION DU KIT

1. Kit Gumy.
2. Poste vertical.

Option Poste vertical

GUMY®

Kit Gumy + Poste + Corbeille

DIMENSIONS CORBEILLE
Ø210 x 500 x 0'8 mm

ANCRAGE
Base d'ancrage d'aluminium laqué + vis M-8 inoxidable.

STRUCTURE
Feuille de metal traitée 0'8mm

CONTENANCE
Consigne 20 l.

PRÉSENTATION DU KIT

1. Kit Gumy.
2. Poste vertical.
3. Corbeille 20 l.
4. Base d'ancrage + vis pour corbeille.

Option Poste + Corbeille

GUMY®

Kit Gumy + Corbeille / Cendrier

DIMENSIONS CORBEILLE
150 x 200 x 1050 mm

ANCRAGE
Base *accessible* pour fixer au sol 260x400x50mm.

STRUCTURE
Acier galvanisé de 2mm laqué au four.

CONTENANCE
Corbeille 9 l.
Cendrier 2 l.

PRÉSENTATION DU KIT

1. Kit Gumy.
2. Corbeille - cendrier.
3. Base d'ancrage *accessible*.
4. Clé de segurité.
5. Pictogrammes et identification personnalisée.

Option Corbeille / Cendrier